Riedel Räder+Rollen
info@riedel-rollen.de
www.riedel-rollen.de

Lenkrolle

mit Anschraubplatte und Richtungsfeststeller

- 100kg
- Durchmesser 100 - 150mm
- Gehäuse aus Stahlblech mit Zapfen
- Thermoplastisches Gummirad, Gleitlager

Technische Daten

Bestellcode:	21I JPO 100 P04	**Rad ø in mm:**	100
Tragkraft in kg:	100	**Radbreite in mm:**	32
Plattengröße in mm:	77 x 67	**Schraubloch Abstand in mm:**	61,5 / 56 x 51,5 / 46,5
Schraubloch ø in mm:	8,50	**Ausladung Rolle in mm:**	44,00
Bauhöhe in mm:	135	**Temperaturbereich C° min / max:**	-20 : +60
Norm:	EN 12530	**Laufflächenhärte:**	Shore A 87
EAN-Code:	4250217311741	**Störkreisradius in mm:**	132,00

Gehäusebeschreibung

- Stahlblech verzinkt-chromatiert
- Schwenklager mit zweifachem Kugelkranz
- Radachse verschraubt

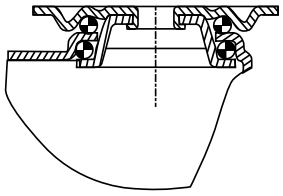

Radbeschreibung

- Radkörper aus Polypropylen
- Lauffläche aus thermoplastischem Gummi
- Gleitlager

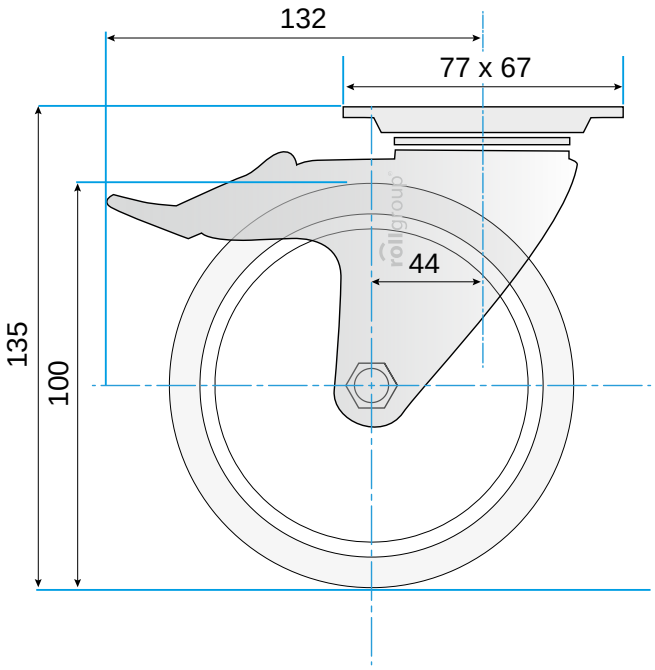

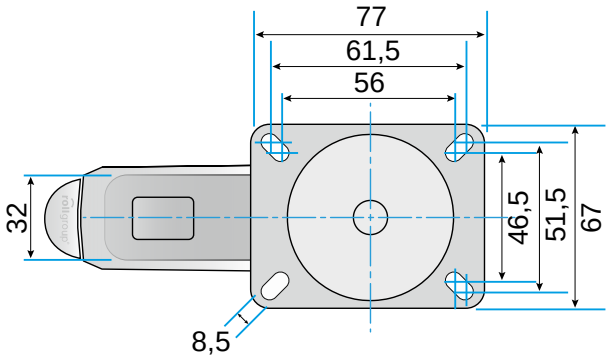

© Rollgroup | Änderungen vorbehalten | Stand 12.2016