Riedel Räder+Rollen
info@riedel-rollen.de
www.riedel-rollen.de

Lenkrolle

mit Anschraubplatte, elektrisch leitfähig

- 50 - 100kg
- Durchmesser 50 - 150mm
- Gehäuse aus Stahlblech
- Thermoplastisches Gummirad, Gleitlager

Technische Daten

Bestellcode:	21L GYO 075 P03	**Rad ø in mm:**	75
Tragkraft in kg:	75	**Radbreite in mm:**	25
Plattengröße in mm:	60 x 60	**Schraubloch Abstand in mm:**	48 / 38 x 48 / 38
Schraubloch ø in mm:	6,30	**Ausladung Rolle in mm:**	24,00
Bauhöhe in mm:	100	**Temperaturbereich C° min / max:**	-20 : +60
Norm:	EN 12530	**Laufflächenhärte:**	Shore A 87
EAN-Code:	4250217311307	**Störkreisradius in mm:**	62,00

Gehäusebeschreibung

- Stahlblech verzinkt-chromatiert
- Schwenklager mit zweifachem Kugelkranz
- Radachse verschraubt

Radbeschreibung

- Radkörper aus Polypropylen
- Lauffläche aus thermoplastischem Gummi, elektrisch leitfähig
- Farbe grau, spurlos
- Gleitlager

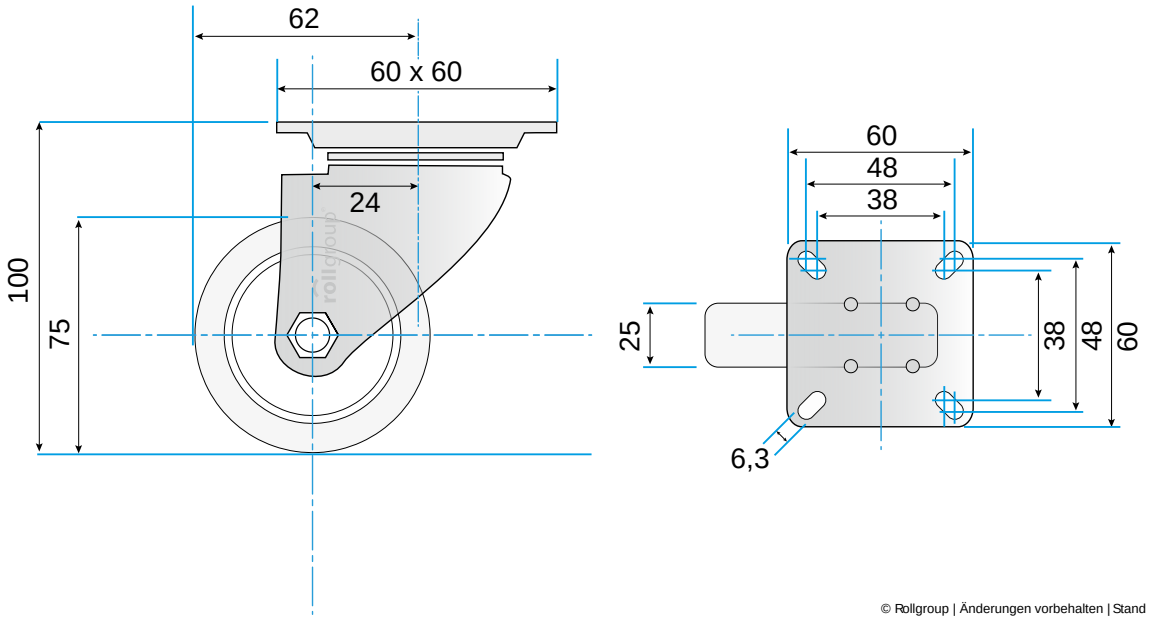

© Rollgroup | Änderungen vorbehalten | Stand 12.2016