Riedel Räder+Rollen
info@riedel-rollen.de
www.riedel-rollen.de

# Lenkrolle

**mit Anschraubplatte und Totalfeststeller**

- 50 - 100kg
- Durchmesser 50 - 150mm
- Gehäuse aus Stahlblech
- Thermoplastisches Gummirad, Gleitlager

## Technische Daten

| | | | |
|---|---|---|---|
| **Bestellcode:** | 21N JPO 125 P05 | **Rad ø in mm:** | 125 |
| **Tragkraft in kg:** | 100 | **Radbreite in mm:** | 32 |
| **Plattengröße in mm:** | 95 x 70 | **Schraubloch Abstand in mm:** | 75 x 50 |
| **Schraubloch ø in mm:** | 11,00 | **Ausladung Rolle in mm:** | 42,00 |
| **Bauhöhe in mm:** | 160 | **Temperaturbereich C° min / max:** | -20 : +60 |
| **Norm:** | EN 12530 | **Laufflächenhärte:** | Shore A 87 |
| **EAN-Code:** | 4250217312892 | **Störkreisradius in mm:** | 132,00 |

## Gehäusebeschreibung

- Stahlblech verzinkt-chromatiert
- Schwenklager mit zweifachem Kugelkranz
- Radachse verschraubt

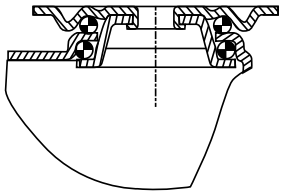

## Radbeschreibung

- Radkörper aus Polypropylen
- Lauffläche aus thermoplastischem Gummi
- Gleitlager

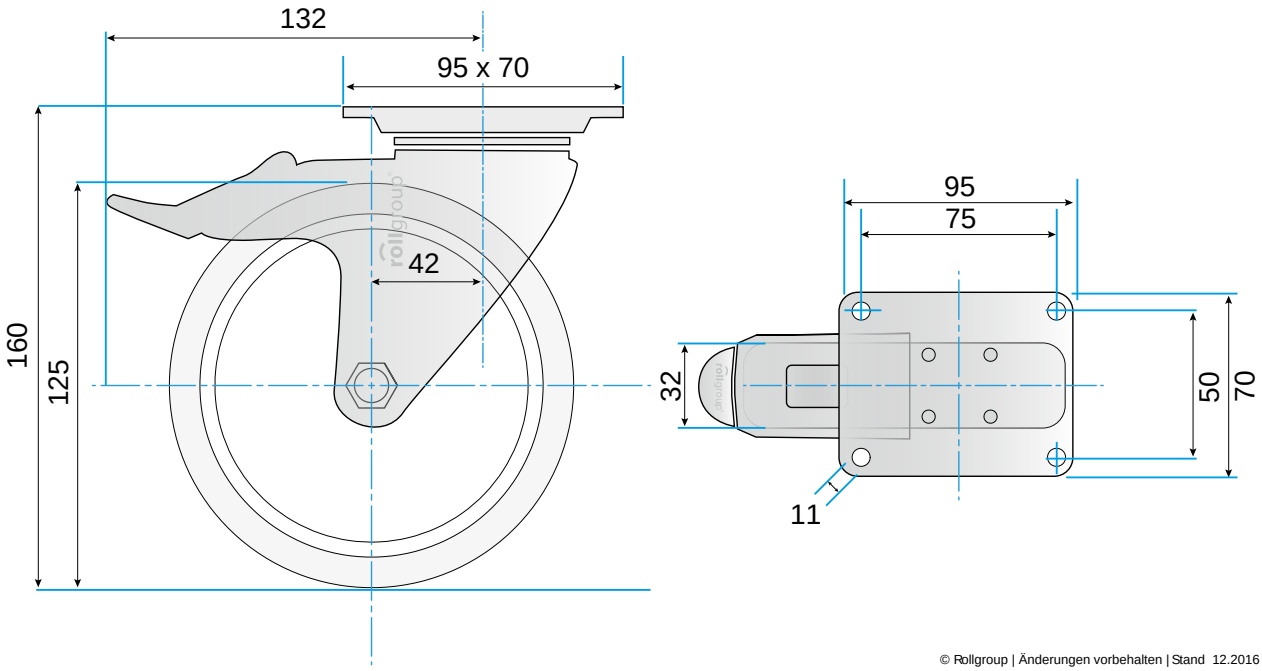


© Rollgroup | Änderungen vorbehalten | Stand 12.2016