info@riedel-rollen.de
www.riedel-rollen.de

Doppel-Lenkrolle

- 75 - 100kg
- Durchmesser 75 – 100mm
- Gehäuse aus Polyamid
- Polyurethanrad, Gleitlager
- Lauffläche für alle Böden

Technische Daten

Bestellcode:	16L AUO 100 A06-12 GW RG	**Rad ø in mm:**	100
Tragkraft in kg:	100	**Radbreite in mm:**	2x 10
Ausladung Rolle in mm:	36,50	**Bauhöhe in mm:**	113
Sackloch in mm:	12	**Temperaturbereich C° min / max:**	10 : +40
Norm:	EN 12530	**EAN-Code:**	4250217360695
Störkreisradius in mm:	89,00		

Gehäusebeschreibung

- Polyamid
- Rückenlager Gleitlager

Radbeschreibung

- Radkörper aus Polyamid
- Lauffläche aus Polyurethan
- Gleitlager

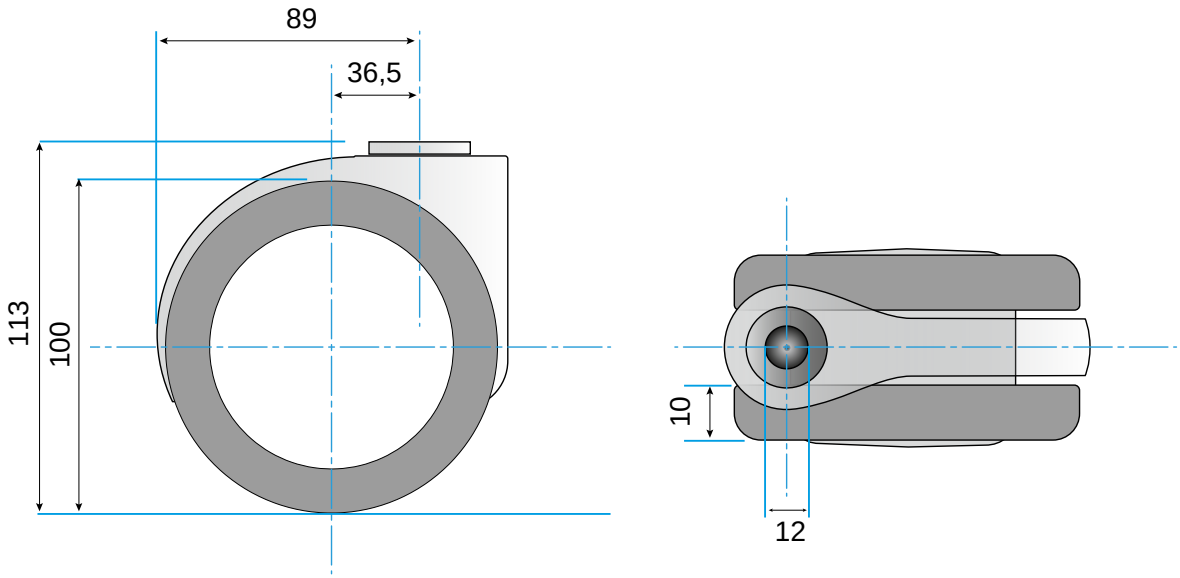

© Rollgroup | Änderungen vorbehalten | Stand 03.2017