Riedel Räder+Rollen
info@riedel-rollen.de
www.riedel-rollen.de

# Kunststoff-Lenkrolle

**mit Gewindestift**

- 70kg
- Durchmesser 75mm
- Gehäuse aus Polyamid
- Thermoplastisches Gummirad, Gleitlager

## Technische Daten

| | | | |
|---|---|---|---|
| **Bestellcode:** | 18L JPO 075 B09-M10x20 | **Rad ø in mm:** | 75 |
| **Tragkraft in kg:** | 70 | **Radbreite in mm:** | 25 |
| **Ausladung Rolle in mm:** | 32,00 | **Bauhöhe in mm:** | 105 |
| **Temperaturbereich C° min / max:** | -20 : +60 | **Norm:** | EN 12530 |
| **Laufflächenhärte:** | Shore A 87 | **EAN-Code:** | 4250217341519 |

## Gehäusebeschreibung

- Polyamid
- Sackloch
- Radachse verschraubt

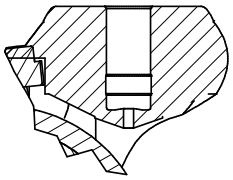

## Radbeschreibung

- Radkörper aus Polypropylen
- Lauffläche aus thermoplastischem Gummi
- Gleitlager

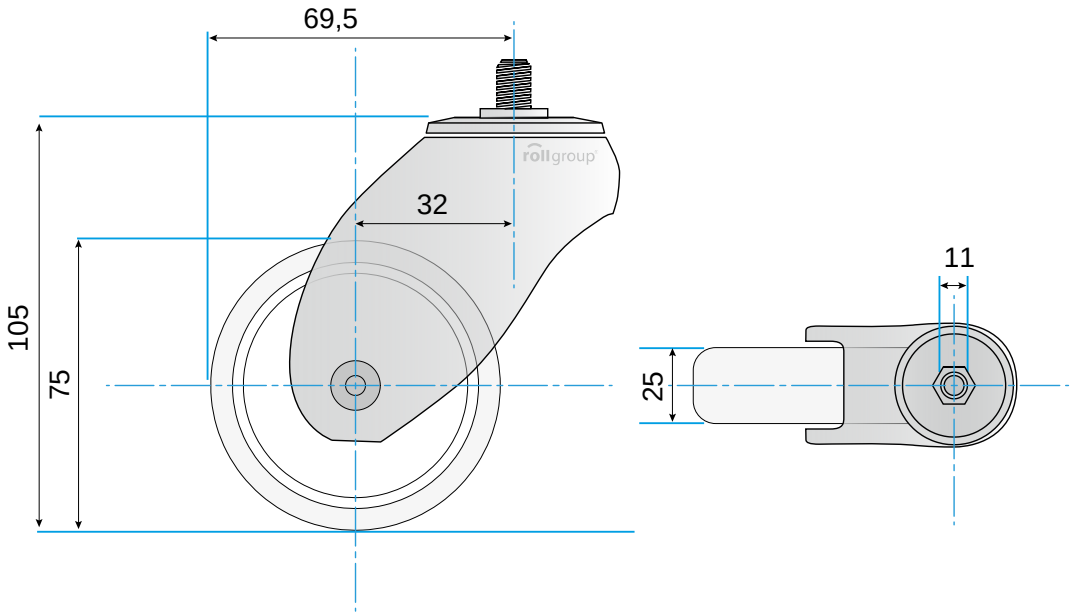


© Rollgroup | Änderungen vorbehalten | Stand 02.2017