Riedel Räder+Rollen
info@riedel-rollen.de
www.riedel-rollen.de

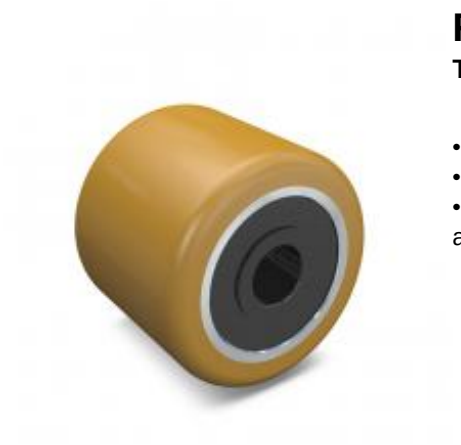

# Rad

**TEX**

- 580 - 980kg
- Durchmesser 85mm
- Polyurethanrad, Präzisionskugellager abgedichtet

## Technische Daten

| | | | |
|---|---|---|---|
| **Bestellcode:** | TEX 085x70-25-75 | **Rad ø in mm:** | 85 |
| **Tragkraft in kg:** | 620 | **Radbreite in mm:** | 70 |
| **Durchmesser Bohrung in mm:** | 25 | **Nabenlänge in mm:** | 75 |
| **Laufflächenhärte:** | Shore A 92 | **EAN-Code:** | 4250217304026 |

## Radbeschreibung

- Radkörper aus Stahl
- Lauffläche aus Polyurethan
- Präzisionskugellager abgedichtet

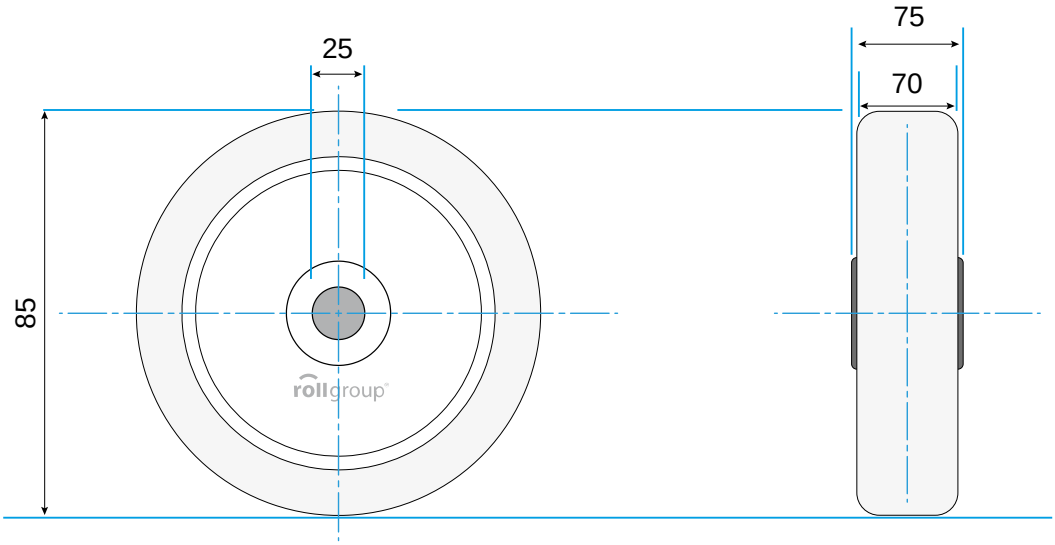


© Rollgroup | Änderungen vorbehalten | Stand 01.2017