Riedel Räder+Rollen
info@riedel-rollen.de
www.riedel-rollen.de

Doppel-Lenkrolle

mit Totalfeststeller

- 75 - 100kg
- Durchmesser 75 - 100mm
- Gehäuse aus Polyamid
- Polyamidrad, Gleitlager
- Lauffläche für alle Böden

Technische Daten

Bestellcode:	16N AUO 075 A04-10 GW RG	**Rad ø in mm:**	75
Tragkraft in kg:	75	**Radbreite in mm:**	2x 10
Ausladung Rolle in mm:	23,50	**Bauhöhe in mm:**	80
Sackloch in mm:	10	**Temperaturbereich C° min / max:**	10 : +40
Norm:	EN 12530	**EAN-Code:**	4250217360824
Störkreisradius in mm:	84,00		

Gehäusebeschreibung

- Gehäuse aus Polyamid
- Rückenlager Gleitlager

Radbeschreibung

- Radkörper aus Polyamid
- Lauffläche aus Polyurethan
- Gleitlager

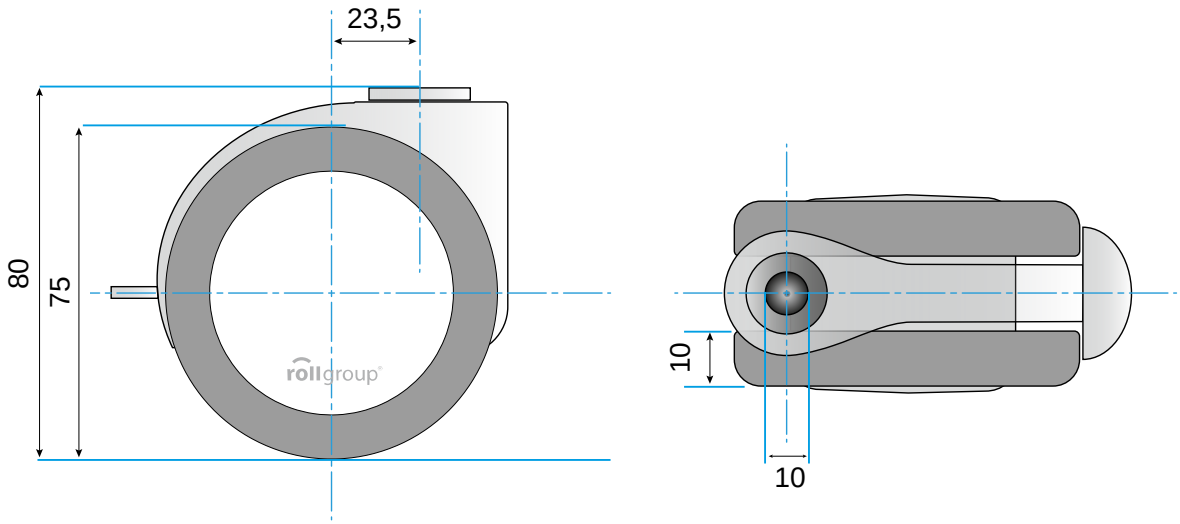

© Rollgroup | Änderungen vorbehalten | Stand 03.2017