Riedel Räder+Rollen
info@riedel-rollen.de
www.riedel-rollen.de

Lenkrolle

mit Anschraubplatte

- 450 - 2000kg
- Durchmesser 100 - 300mm
- Gehäuse in Stahlschweißkonstruktion
- Polyurethanrad, Präzisionskugellager

Technische Daten

Bestellcode:	44L TFP 300 P08	**Rad ø in mm:**	300
Tragkraft in kg:	2.000	**Radbreite in mm:**	75
Plattengröße in mm:	175 x 140	**Schraubloch Abstand in mm:**	140 x 105
Schraubloch ø in mm:	13,00	**Ausladung Rolle in mm:**	83,00
Bauhöhe in mm:	365	**Temperaturbereich C° min / max:**	20 : +60
Norm:	EN 12532	**Laufflächenhärte:**	Shore A 92
EAN-Code:	4250217331435	**Störkreisradius in mm:**	233,00

Gehäusebeschreibung

- Stahlschweißkonstruktion, verzinkt-chromatiert
- Gabelkopf gelagert über Kegelrollen und Axialrillenkugellager
- Lagerbolzen verschraubt u. gesichert
- Radachse verschraubt

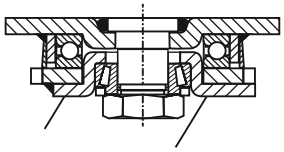

Radbeschreibung

- Radkörper aus Guss
- Schmiernippel
- Lauffläche aus Polyurethan
- Präzisionskugellager

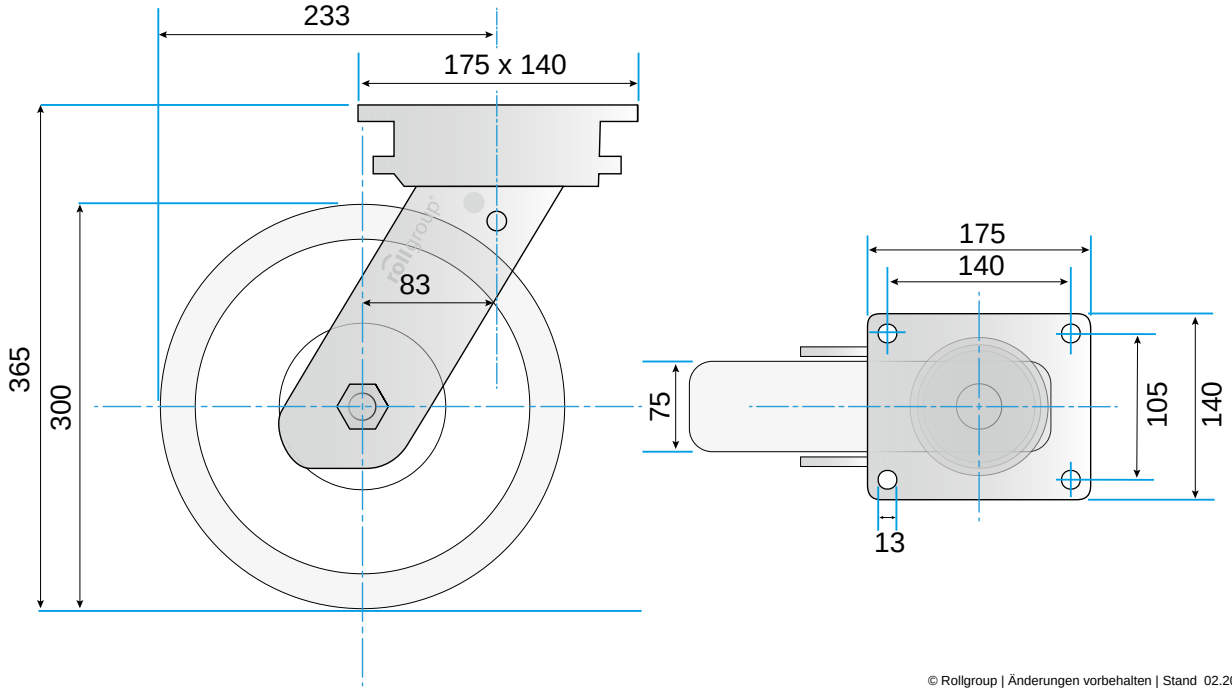

© Rollgroup | Änderungen vorbehalten | Stand 02.2017