Riedel Räder+Rollen
info@riedel-rollen.de
www.riedel-rollen.de

# Lenkrolle

**mit Rückenloch und Totalfeststeller**

- 50 - 205kg
- Durchmesser 80 - 200mm
- Gehäuse aus Stahlblech
- Vollgummirad, Rollenlager

## Technische Daten

| | | | |
|---|---|---|---|
| **Bestellcode:** | 31N VDR 080 P01 | **Rad ø in mm:** | 80 |
| **Tragkraft in kg:** | 50 | **Radbreite in mm:** | 25 |
| **Ausladung Rolle in mm:** | 36,00 | **Bauhöhe in mm:** | 99 |
| **Rückenloch in mm:** | 13 | **Temperaturbereich C° min / max:** | -20 : +60 |
| **Norm:** | EN 12532 | **EAN-Code:** | 4250217323751 |
| **Störkreisradius in mm:** | 129,00 | | |

## Gehäusebeschreibung

- Stahlblech verzinkt-chromatiert
- Schwenklager mit zweifachem Kugelkranz
- Schwenklagerschutz
- Radachse verschraubt

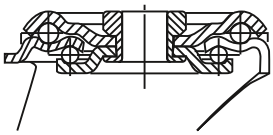

## Radbeschreibung

- Radkörper aus Stahlblech
- Lauffläche aus Vollgummi
- Rollenlager

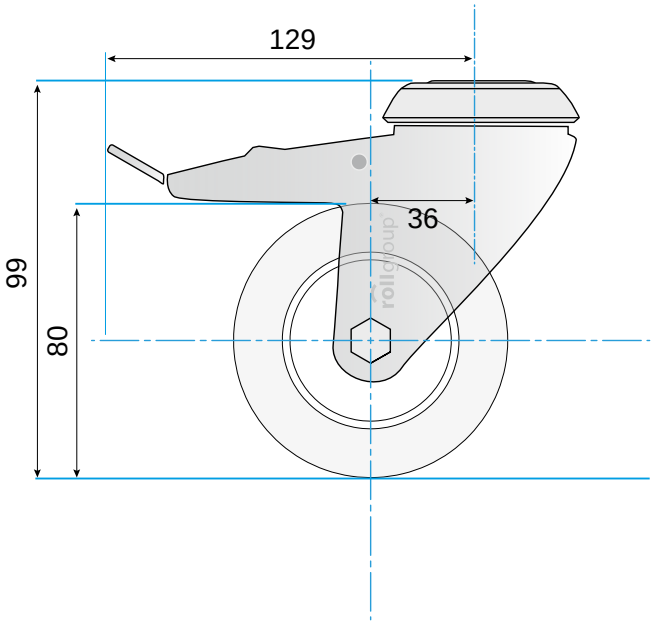


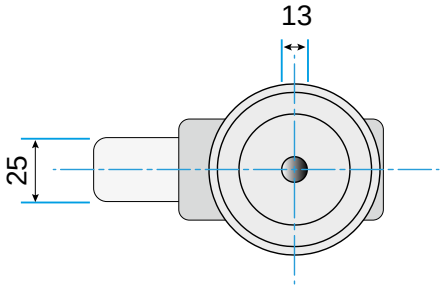


© Rollgroup | Änderungen vorbehalten | Stand 12.2020